Ekomnett autorisasjon og Nasjonal kommunikasjonsmyndighet (Nkom)

Nasjonal kommunikasjonsmyndighet (Nkom) innvilger autorisasjon for installasjon og vedlikehold av ekomnett. Ny forskrift om autorisasjon for virksomhet som utfører installasjon og vedlikehold av elektronisk kommunikasjonsnett (autorisasjonsforskriften) trådte i kraft 1.1.2012. Bransjen vår har på få år beveget seg inn i elektronikkens verden, også med adgangskontroll, alarm og ITV som rammes av denne forskriften.
I forbindelse med aktuelle problemstillinger rundt ekomnett - autorisasjon og låsesmedtjenester som utføres, har NL i lang tid jobbet med å få klare svar når det gjelder ekomnettautorisasjon.

Nå er det etablert en arbeidsgruppe som består av NL, Nkom og medlemmer fra Noby, Kaba og Trioving. Formålet er å redegjøre for hvilke krav som stilles til vår bransje og hvordan vi skal forholde oss til dette.
Vi hadde et møte på forsommeren og arrangerer et informasjonsmøte i regi av Nkom på Låsesmedtreff i januar 2016 på Lillehammer. Benytt påmeldingslinken til Låsesmedtreff 2016 som sendes ut i oktober.

Det vi med sikkerhet kan slå fast er:

- Alle som skal montere adgangskontroll, alarm eller ITV må fra og med 1.1.2012 ha en ansatt i bedriften som er ekomnett-autorisert (en ansatt per organisasjonsnummer).

- Plug-and-Play produkter kan installeres av hvem som helst. Dette gir noen muligheter vi skal se nærmere på. (Med Plug-and-Play menes komponenter og kabler som er ferdig koblet og montert i plugger og kontakter)

- Installasjon av elektromekanisk lås, eller sluttstykke, nødåpner, dørautomatikk, magnetkontakter o.l. som ikke er signalførende men som bare har et on/off signal eller ren potensialfri svakstrøm rammes ikke av kravet til autorisasjon. Dette vil i mange tilfeller tillate låsesmeden til å montere lås og beslag i et dørmiljø frem til et typisk grensesnitt mot elektronisk adgangskontroll. Se illustrasjon under.

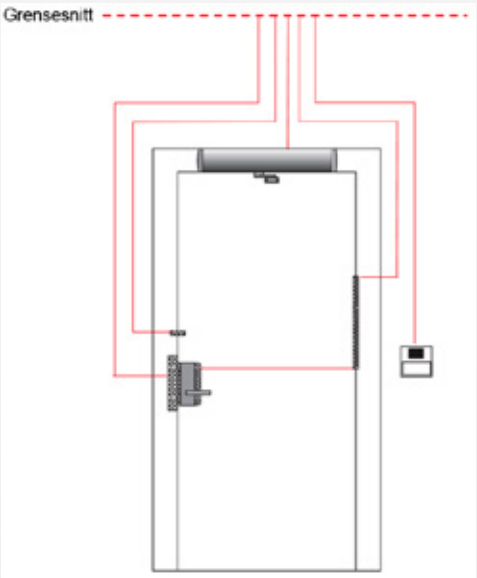

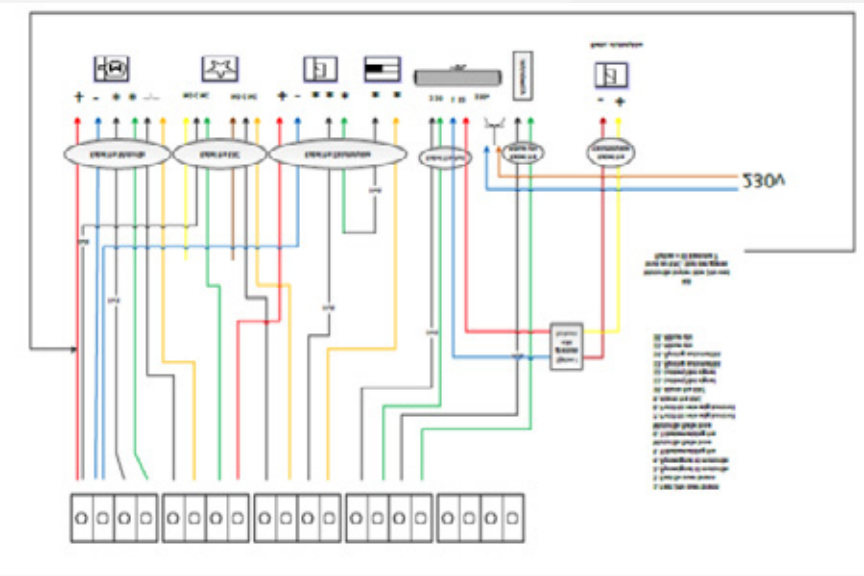

Illustrasjonen viser et eksempel på et dørmiljø og produkter

NORSKE LÅSESMEDER

Hva er et ekomnett?
System for signaltransport som muliggjør overføring av lyd, tekst, bilder eller andre data ved hjelp av elektromagnetiske signaler i fritt rom eller kabel der radioutstyr, svitsjer, annet koplings- og dirigeringsutstyr, tilhørende utstyr eller funksjoner inngår, herunder nettverkselementer som ikke er aktive. Nkom er underlagt Samferdselsdepartementet og driver tilsyn med dem som tilbyr post-og teletjenester. Myndigheten er i hovedsak finansiert av gebyrer fra dem Nkom har tilsyn med, og ikke over statsbudsjettet. Nkom har ca. 150 ansatte.

Hvordan bli ekomnett-autorisert?

Utdannelse for ekomnett-autorisasjon er fagskole etter videregående med fordypning i ekomnett og med relevant praksis.

Autorisert virksomhet skal ha minst en heltidsansatt som oppfyller kravene til kvalifisert person.
Kvalifisert person skal ha
a) Utdanning tilsvarende eksamen fra 2-årig fagskole innen utdanningsprogram elektro med fordypningsmodul i elektroniske kommunikasjonsfag.
b) Ett års relevant praksis

Unntak fra krav om kvalifisert person.
For å hindre at autorisert virksomhet må innstille, kan Post og teletilsynet gjøre unntak fra krav om kvalifisert person for en avgrenset periode (Autorisasjonsforskriften §5)

Viktig! Det er virksomheten som blir innvilget autorisasjon.
– Kvalifisert person er faglig kompetanse.

Vi vil som nevnt komme med mer informasjon etter hvert. Mer informasjon på www.nkom.no.

Knut Tildahl

For Foreningen Norske Låsesmeder

NORSKE LÅSESMEDER